GLASS LINE

innovate
/ partitions

Glassline by Maars / innovate

GLASS LINE

משרדי Microsoft Adallom / אדריכלות / עיצוב פנים: אירית גרינברג, ציפי כרמל / ניהול פרויקט: י. בנדל / קבלן: א. וייס / צלם: עוזי פורת

WE ARE

innovate

innovate היא החברה המובילה בישראל לתכנון, אספקה והתקנה של מוצרי גמר איכותיים ומעוצבים לנכסים עסקיים ופרטיים, בארץ ובחו"ל. החברה מציבה את לקוחותיה במרכז, ומעניקה פתרונות הכוללים מעטפת שירותים ומוצרים מקיפה ומודולרית לעיצוב מושלם, מוקפד ומותאם לכל טעם ותקציב. היכולת שלנו להציע את כל השירותים תחת קורת גג אחת, מייעלת את תהליך העבודה עבור הלקוח ומאפשרת לו לקבל מענה משולב ומתואם, יצירתי ותפור אישית לצרכיו ולטעמו, בלוח הזמנים המהיר ביותר.

מוצרי החברה כוללים סוגים שונים של מחיצות מודולריות, חיפויי רצפה, מערכות ריהוט מתועשות ומבחר פתרונות ישיבה מודולריות, תקרות וחיפויים אקוסטיים ודלתות.

לצד מיטב המותגים הבינלאומיים שאיתם משתפת החברה פעולה, innovate מעמידה לרשות לקוחותיה נגריית אומן, באמצעותה ניתן לייצר מוצרים בתכנון אישי, מחומרים חדשניים ואיכותיים, שמתכתבים עם המגמות העכשוויות ביותר בעולם העיצוב.

החוזקה של innovate היא בתשתית המקצועית שתומכת את מוצריה, ומעניקה מעטפת וליווי לפרויקט לאורך כל הדרך, החל מאיפיון ובחירת המוצר הנכון ותכנון כל פרטיו, דרך פיקוח בשטח, התקנה ועד מתן שירות ואחריות.

החברה משתפת פעולה עם לקוחותיה מהארץ ומחו"ל, ומבצעת פרויקטים מורכבים ברחבי העולם.

למעלה מ-100 עובדי החברה מהווים את ההון האנושי הייחודי וכל אחד מהם הוא מומחה בתחומו, בעל ניסיון ומוניטין רב שנים. כל אלו יעמדו לרשותכם בדרך למימוש השאיפות העיצוביות שלכם.

מאז הקמתה ב-2001 צברה innovate ניסיון רב, ונבחרה להיות חלק מלמעלה מ-5,000 פרויקטים בארץ ובעולם ולהטביע חותם במשרדיהן של החברות המובילות במשק. לקוחות החברה הם מקור הגאווה שלה ושותפיה לדרך.

משרדי Compugen / אדריכלות / עיצוב פנים: אסף-סגל אדריכלים / ניהול פרויקט: טופ הנדסה / קבלן: א. וייס / צילום: יואב פלד

Partitions

מפגש בין פונקציה לעיצוב

זה לא סוד שלעיצוב חללים בכלל ולחללי עבודה בפרט יש השפעה ניכרת על רווחת העובדים ועל הפרודוקטיביות שלהם. המחיצות המודולריות של innovate משלבות שקיפות, אקוסטיקה, אוויר, אור, קול, צבע, ושימוש בטכנולוגיות החדישות ביותר, ויוצרות סביבות עבודה מעוררות השראה, המשפרות ביצועים ומעניקות תחושת רווחה וביטחון בקרב העובדים.

מיום הקמתה מייצגת innovate את Maars, היצרן המוביל בעולם למחיצות מודולריות, ופועלת בשיתוף פעולה הדוק עם החברה ההולנדית. innovate קידמה ויישמה את המחיצות המודולריות, כך שהפכו להרבה יותר מאשר לשיטה פונקציונלית להפרדת משתמשים בחלל. בזכות שיתוף הפעולה המשמעותי בין החברות הפכו המחיצות לאלמנט חיוני ומשמעותי, שמספק מגוון פתרונות במרחבי העבודה של זמננו. מערכות המחיצות השונות המוצעות הן חלק בלתי נפרד מחזונה של innovate: לספק מוצרים שנותנים מענה פונקציונלי, ובה בעת הם המתקדמים ביותר מבחינה טכנולוגית, עיצובית ובטיחותית ומייצרים מענה עמיד, איכותי ומודולרי לכל חלל.

ב-innovate אנחנו יודעים להתאים את המוצר המדויק לצורך הפונקציונלי והעיצובי. אנו מתייחסים לצבע, לצורה ולשימוש בחומר באופן לא רגיל. אנו מגיבים לטרנדים הכי עדכניים ויודעים לתרגם אותם לפריטים מעוצבים ושימושיים, ולהפוך אותם לרלוונטיים בענף שאותו אנו מובילים בישראל קרוב לשני עשורים.

DESIGN CAN BE ART.
DESIGN CAN BE SIMPLE.
THAT'S WHY IT'S
SO COMPLICATED

-- PAUL RAND

משרדי PAYONEER / אדריכלות / עיצוב פנים:
רם גולדברג אדריכלים / ניהול פרויקט: מריו מסצ'יאני /
קבלן: תדהר / צילום: עוזי פורת

Glassline System

ויהי אור

שקיפות בסביבת העבודה אינה רק דרך לתרום לתרבות הארגונית, לשפר את קשר העין בין העובדים ולקדם דרכי עבודה חדשות וגמישות: שקיפות יוצרת גם תנאים אופטימליים של אור יום וחללים מרווחים וגדולים יותר המשפיעים בצורה חיובית על תחושת הרווחה הכללית של העובד.

מחיצות מדגם glassline הן בדיוק רוח התקופה: קלילות, דקיקות ונגישות, באמצעות מערכת זכוכית בודדת. העיצוב והתכנון של מערכת מחיצות glassline בזיגוג בודד ובעובי מערכת דקיק של 22 מ"מ, מאפשרים הפרדות מינימליסטיות לחללים, עם נגיעת גוון עדינה בפרופילים ההיקפיים וקבלת תחושה של מרחב גדול, מואר ופתוח באמצעות שקיפות מקסימלית.

גימורי הפרופילים של מערכת glassline מגיעים בצבעי סטנדרט RAL של היצרן, אך מוצעים גם בצבעים מיוחדים על פי דרישה. עובי הזכוכיות ייקבע בהתאם לדרישות האקוסטיקה, וגימורי הזכוכית יכולים להתבצע עם טקסטורות שונות או גרפיקה באמצעות מדבקות, להעשרת העיצוב וליצירת תחושת פרטיות.

אתם מוזמנים לבחור מתוך מגוון דלתות שמציעה innovate להשלמת מראה המחיצה, בהתאם לעיצוב, פונקציונליות ואקוסטיקה נדרשת. הדלתות מגיעות בגימור זכוכית, עץ או מתכת ומבוצעות בעובים, מפתחים ועיצובים שונים.

בדומה לכלל המערכות של Maars, גם מחיצות glassline הן מודולריות ולכן מאפשרות לכם שליטה מקסימלית בחלל שלכם, בעיצובו מחדש ובהתאמתו לצרכים המשתנים.

כמו בכל המוצרים והפתרונות שאנחנו מציעים, innovate מקפידה על כל התהליכים הקריטיים בהיבטים של איכות, סביבה ובטיחות, ומחזיקה אך ורק במוצרים העומדים בכל התקנים הנדרשים. כחלק מיישום גישה זו, גם מערכת מחיצות מדגם glassline עומדת בתקנים: ISO-9001, ISO14001 ו-FSC. .

משרדי ביטוח איילון / אדריכלות / עיצוב פנים:
הדס מקוב אדריכלות פנים / ניהול פרויקט: דוד רז /
קבלן: יניב הנדסה / צילום: עוזי פורת

PROJECT #1

Fundbox Offices

אדריכלות / עיצוב פנים: מאיה אלעזר

בפרויקט המקורי שולבה מערכת glassline בתוך מבנה עצמאי, מנוגר, שמדמה מבנה דמוי בית, כשהמשקוף המרחף משמש כדלת הכניסה ונוצרת תחושה של שכונה בחלל העבודה / דלת הזכוכית השקופה שנבחרה להשתלב עם מערכת המחיצות מגבירה את המשחקיות בין פנים לחוץ ושומרת על הקו העיצובי העליז שנבחר.

ניהול פרויקט: יניב קייזרמן / קבלן: י. ס. פרויקטים / צילום: עוזי פורת

PROJECT #2

Microsoft Adallom

אדריכלות / עיצוב פנים: אירית גרינברג, ציפי כרמל

מערכת מחיצות glassline שולבה בפרויקט המרשים, ששם דגש על שקיפות מקסימלית וזכוכית נקייה ומינימליסטית. מערכת המחיצות מטשטשת את הקווים בין פנים וחוץ החדרים / העיצוב התעשייתי, הנקי והחשוף מודגש על ידי קווי המתאר של פרופילי המחיצה.

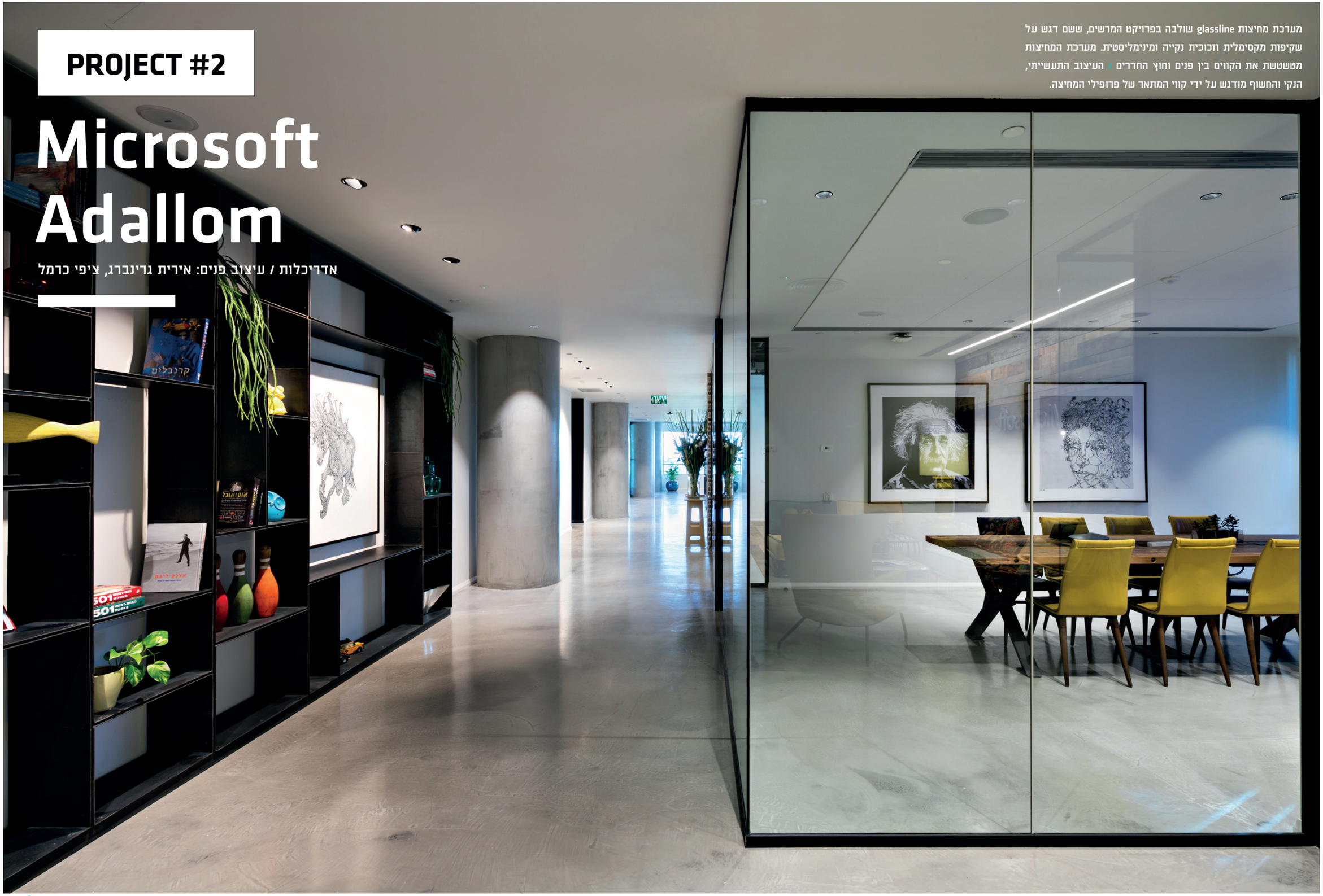

ניהול פרויקט: י. בנדל / קבלן: א. וייס / צלם: עוזי פורת

PROJECT #3

Regus Tel Aviv

אדריכלות / עיצוב פנים: אורלי דקטר

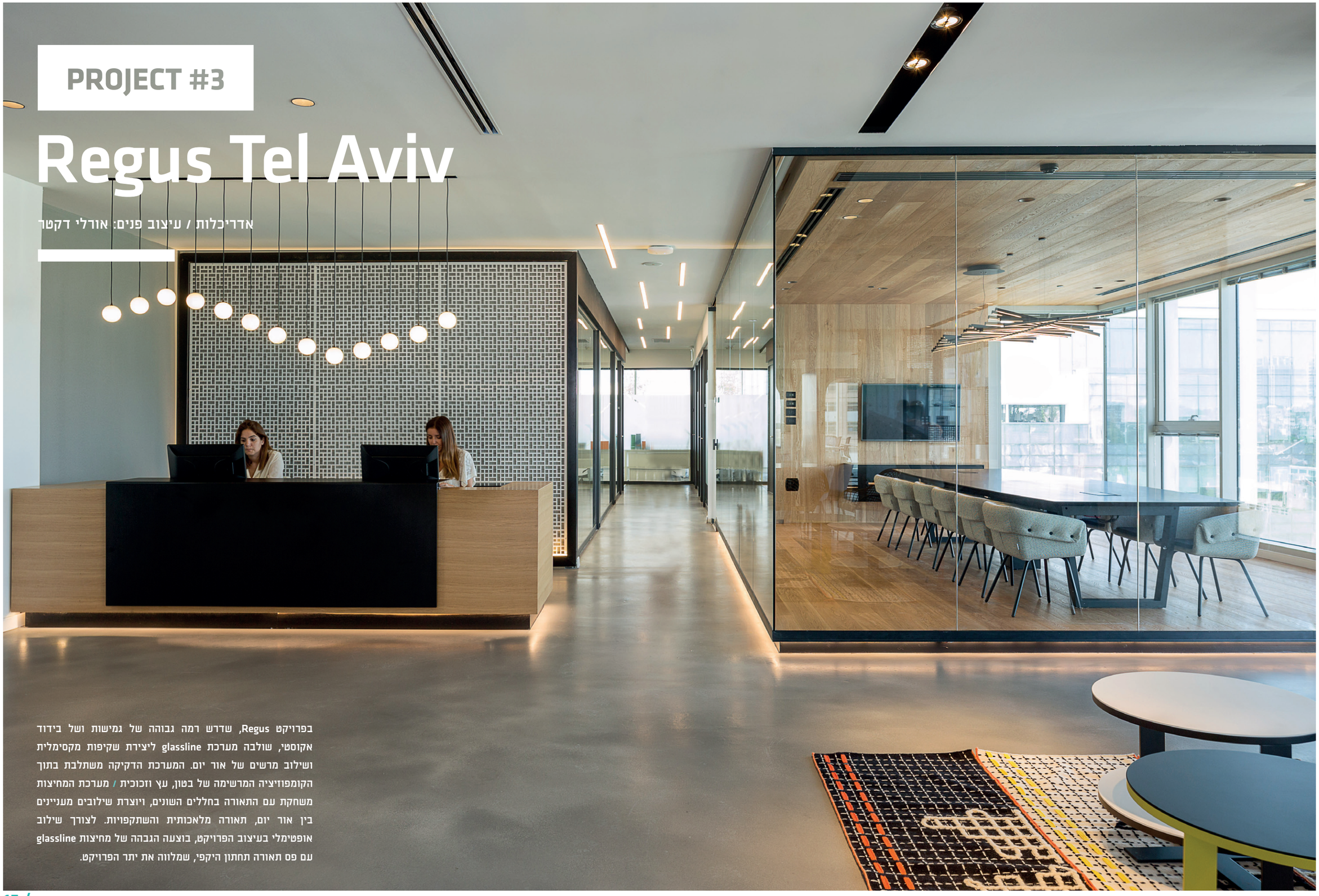

בפרויקט Regus, שדרש רמה גבוהה של גמישות ושל בידוד אקוסטי, שולבה מערכת glassline ליצירת שקיפות מקסימלית ושילוב מרשים של אור יום. המערכת הדקיקה משתלבת בתוך הקומפוזיציה המרשימה של בטון, עץ וזכוכית / מערכת המחיצות משחקת עם התאורה בחללים השונים, ויוצרת שילובים מעניינים בין אור יום, תאורה מלאכותית והשתקפויות. לצורך שילוב אופטימלי בעיצוב הפרויקט, בוצעה הגבהה של מחיצות glassline עם פס תאורה תחתון היקפי, שמלווה את יתר הפרויקט.

ניהול פרויקט: אלה איטח / קבלן: תדהר / צלם: עודד סמדר

Specifications

מפרט טכני והגדרות למכרז

מערכת מחיצות glassline בזיגוג בודד, זכוכית טריפלקס בעובי 6+6/+5+5 מ"מ כולל PVB 0.38 מ"מ, מחוברות באמצעות פרופיל H פוליקרבונט שקוף או הדבקה נקייה בתוך פרופילים היקפיים, ובעובי מערכת הכולל של 22 מ"מ.

המערכת מוצעת גם בגמר אטום מתכת בעובי 82 מ"מ, פאנלים בשני צדדים המתחברים עם מחברים סמויים מדגם FINE לאקוסטיקה מירבית. לוחות צמר סלעים בעובי 40 מ"מ ובצפיפות של 35-45 ק"ג / מ"ק בין הפאנלים משפרים את האיכות האקוסטית. המערכת האטומה מאפשרת להעביר כבילת חשמל ותקשורת, לתלות שילוט ממוגנט, והדלקות ומשולבת עם דגמי המחיצות השונים. כמו גם מערכת מולטימדיה מתקדמת בזיגוג בודד או כפול.

פרופילי האלומיניום נצבעים בשיטת אבקת אפוקסי פוליאסטר אלקטרוסטטית וקלייה מבוקרת בתנור, שכבת צבע בעובי 80 מיקרון, העומדת בתקני GSB וב-22 גווני סטנדרט או במגוון גוונים מיוחדים על פי דרישה. אטמים בהיקף כלל פרופילי המחיצה עבים וגמישים לאטימה אקוסטית מרבית.

פרופילי המערכת מאפשרים פילוס מינימלי לתנאי השטח ועל כן יש להקפיד על תקרות ורצפות מפולסות ועל אתר נקי ומוכן להתקנה.

התהליך הכולל מלווה על ידי מנהל פרויקט מטעם innovate וכולל תכנון מפורט, מדידות בשטח ותיאום עם הקבלן להכנת כלל החיזוקים הנדרשים להתקנה. התקנת הפרויקט מבוצעת על פי תוכניות מאושרות עד למסירה לפיקוח או נציג הלקוח.

משרדי EY / אדריכלות / עיצוב פנים: רם גולדברג אדריכלים / ניהול פרויקט: וקסמן גוברין גבע, מטעם הלקוח: אלה איטח / קבלן: תדהר / צילום: עוזי פורת

/ מפרט טכני והגדרות למכרז

כללי - מערכת מחיצות רצפה תקרה תוצרת חברת Maars, הולנד, יבואן innovate.

סעיף	דגם	תאור	כמות לפי
/1	**Glassline מזוגג 5+5 מ"מ עובי מערכת כולל 22 מ"מ**	/ זיגוג בודד של זכוכית שקופה טריפלקס 5+5 מ"מ + 0.38 PVB מ"מ. / חיבור בין זכוכית לזכוכית בהדבקה נקייה או על ידי H פוליקרבונט שקוף. / אטמים בהיקף של כל פרופילי המחיצה ליצירת אטימה מירבית. / עובי המערכת הכולל הינו 22 מ"מ, מסילות רצפה תקרה מדגם U. / המערכת צבועה באבקה בעובי 80 מיקרון בתנור, צבעים על פי קטלוג RAL מסטנדרט היצרן, 22 גוונים. / גובה המערכת _____	מ"ר
/2	**Glassline מזוגג 6+6 מ"מ עובי מערכת כולל 22 מ"מ**	/ זיגוג בודד של זכוכית שקופה טריפלקס 6+6 מ"מ + 0.38 PVB מ"מ מעל גובה 260 ס"מ. / חיבור בין זכוכית לזכוכית על ידי H פוליקרבונט שקוף. / אטמים בהיקף של כל פרופילי המחיצה ליצירת אטימה מירבית. / עובי המערכת הכולל הינו 22 מ"מ, מסילות רצפה תקרה מדגם U. / המערכת צבועה באבקה בעובי 80 מיקרון בתנור, צבעים על פי קטלוג RAL מסטנדרט היצרן, 22 גוונים. / גובה המערכת _____	מ"ר
/3	**מחיצת מתכת אנכית עובי מערכת כולל 82 מ"מ**	/ פאנלים בגמר מתכת אטומה בחלוקה אנכית כל 100 ס"מ (מדגם metaline). / עובי המערכת הכולל הינו 82 מ"מ, מחברים סמויים מדגם FINE לאקוסטיקה מירבית. / לוחות צמר סלעים בעובי 40 מ"מ ובצפיפות של 35-45 ק"ג / מ"ק בין הלוחות. / מסילות רצפה תקרה מדגם U לניתוק בין חומרים. / המערכת צבועה באבקה בעובי 80 מיקרון בתנור, צבעים על פי קטלוג RAL מסטנדרט היצרן, 22 גוונים.	מ"ר
/4	**פרט מתכת אטום חולף עובי מערכת כולל 82 מ"מ**	/ פאנלים בגמר מתכת אטומה ברוחב 16-30 ס"מ ובגובה מלא של המחיצה (מדגם metaline). / עובי המערכת הכולל הינו 82 מ"מ, לקבלת קיר ניצב / סמוך למשקוף דלת עבור מתג הדלקה. / המערכת צבועה באבקה בעובי 80 מיקרון בתנור, צבעים על פי קטלוג RAL מסטנדרט היצרן, 22 גוונים.	יח'
/5	**פרט סכין**	/ מפגש של 90 מעלות על ידי שתי זכוכיות, בין חזית המחיצה לקיר הניצב.	יח'
/6	**יחידת זווית / קצה קיר**	/ יחידת זווית / קצה קיר לפינות ולסיומות של מחיצות, מתקבל בגובה מלא של המחיצה, בגמר שקוף/ מתכת צבועה באבקה בעובי 80 מיקרון בתנור. / צבעים על פי קטלוג RAL מסטנדרט היצרן 22 גוונים.	יח'
/7	**מדבקה**	/ מדבקה בגמר מלא דמוי התזת חול (*עבור פילם צבעוני או משולב גרפיקה יש להגיש סקיצה לקבלת תמחור מדויק).	מ"ר
/ 8	**תרים חשמלי**	/ תרים ונציאני חשמלי בעובי 25 מ"מ על פי קטלוג גוונים של היצרן.	מ"ר

משרדים בנחמני / אדריכלות / עיצוב פנים: לימור אפרתי / קבלן: שבט בנימין / צילום: עוזי פורת ←

Glassline Details

מערכת דגם glassline בזיגוג בודד,
פרט חולף / הדלקה, דלת זכוכית בודדת

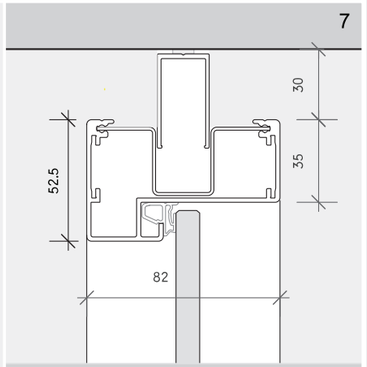

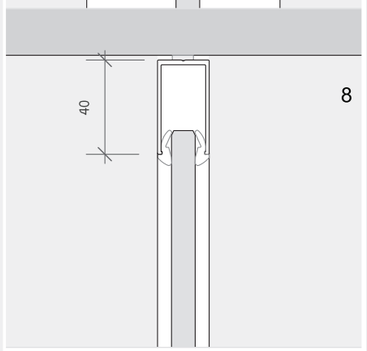

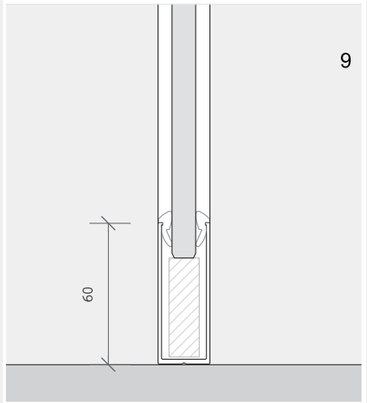

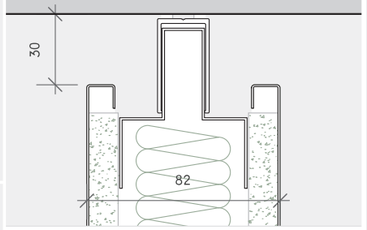

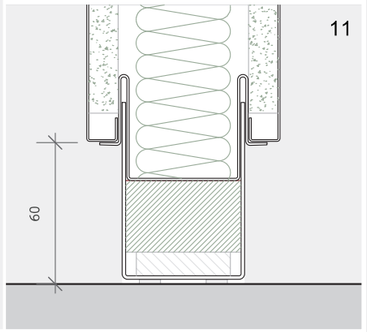

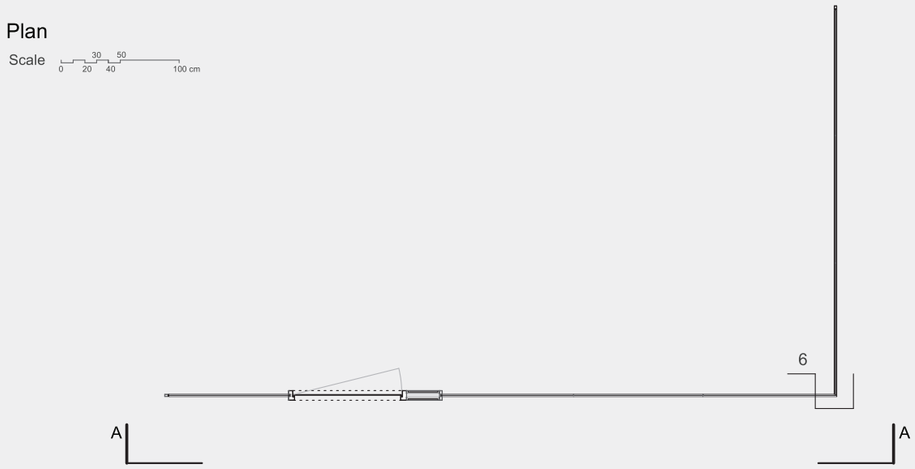

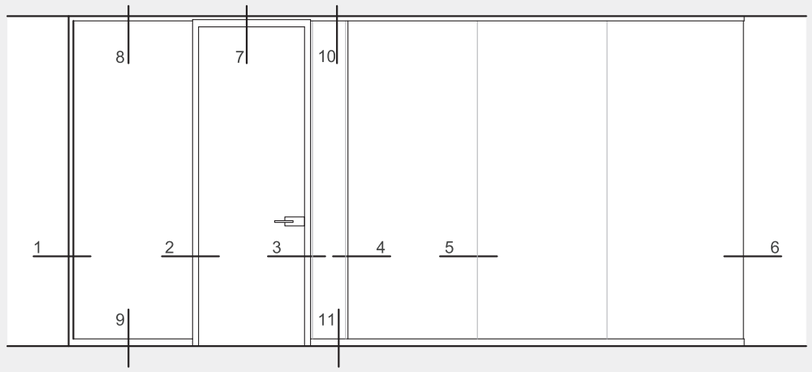

Facade A-A

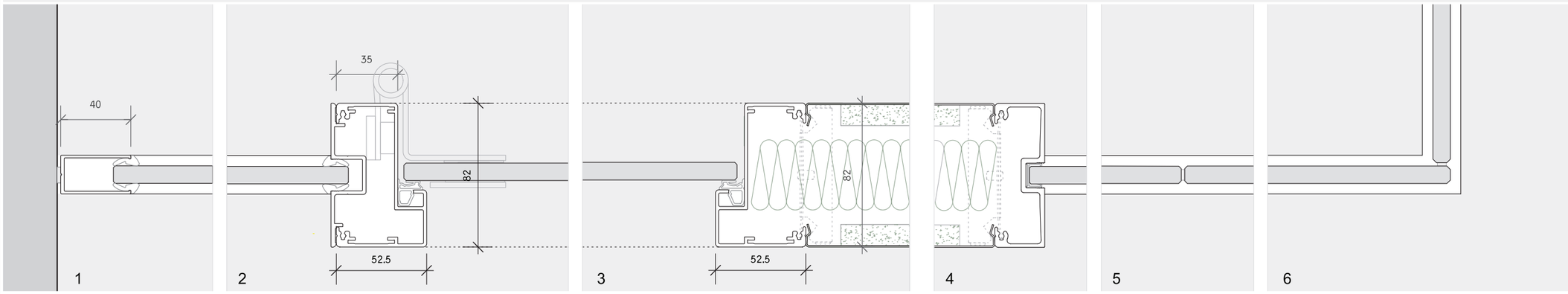

Finishes

גמרים

כלל רכיבי המערכת הגלויים מאלומיניום / מתכת עוברים גימור בתהליך ידידותי לסביבה של צביעה באבקה אלקטרוסטטית בתנור, במגוון צבעים ממבחר צבעי RAL על פי סטנדרט Maars (22 צבעים) בגימור חלק או מחוספס. גוונים מיוחדים אפשר על פי דרישה.

M-1013	M-1015	M-1023	M-3020
M-5003	M-5010	M-5014	M-6024
M-7011	M-7016	M-7035	M-7036
M-7037	M-8019	M-9001	M-9032
M-9003	M-9006	M-9007	M-9010
M-9011	M-9016		

משרדי Wiliot / אדריכלות / עיצוב פנים: אורלי דקטר / ניהול פרויקט: דוד רז / קבלן: רום גבס / צילום: עודד סמדר ←

www.innovate.co.il